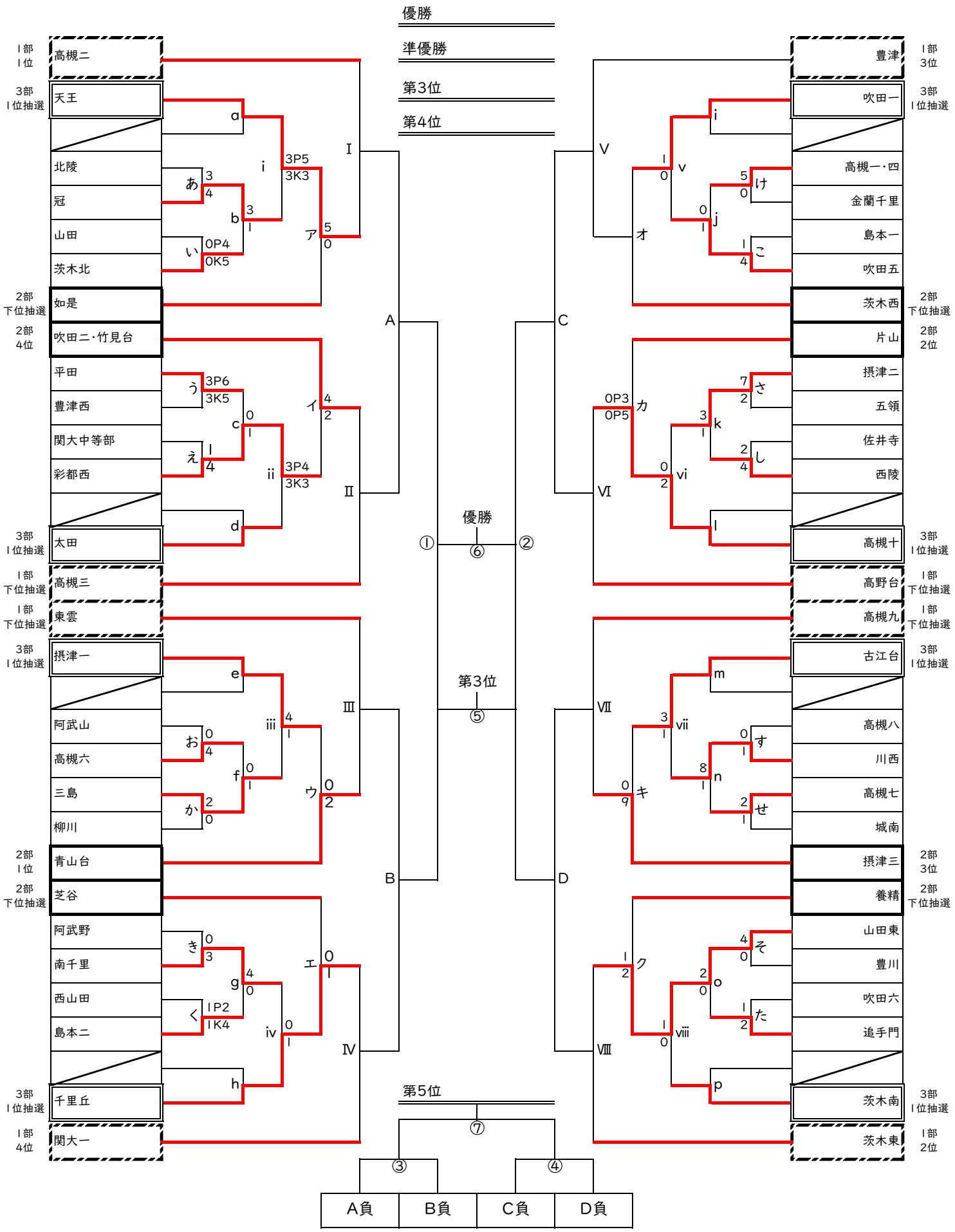2025年度 大阪中学校サッカー選手権大会 三島地区予選トーナメント表