# 2025年度
# 大阪市春季サッカー大会
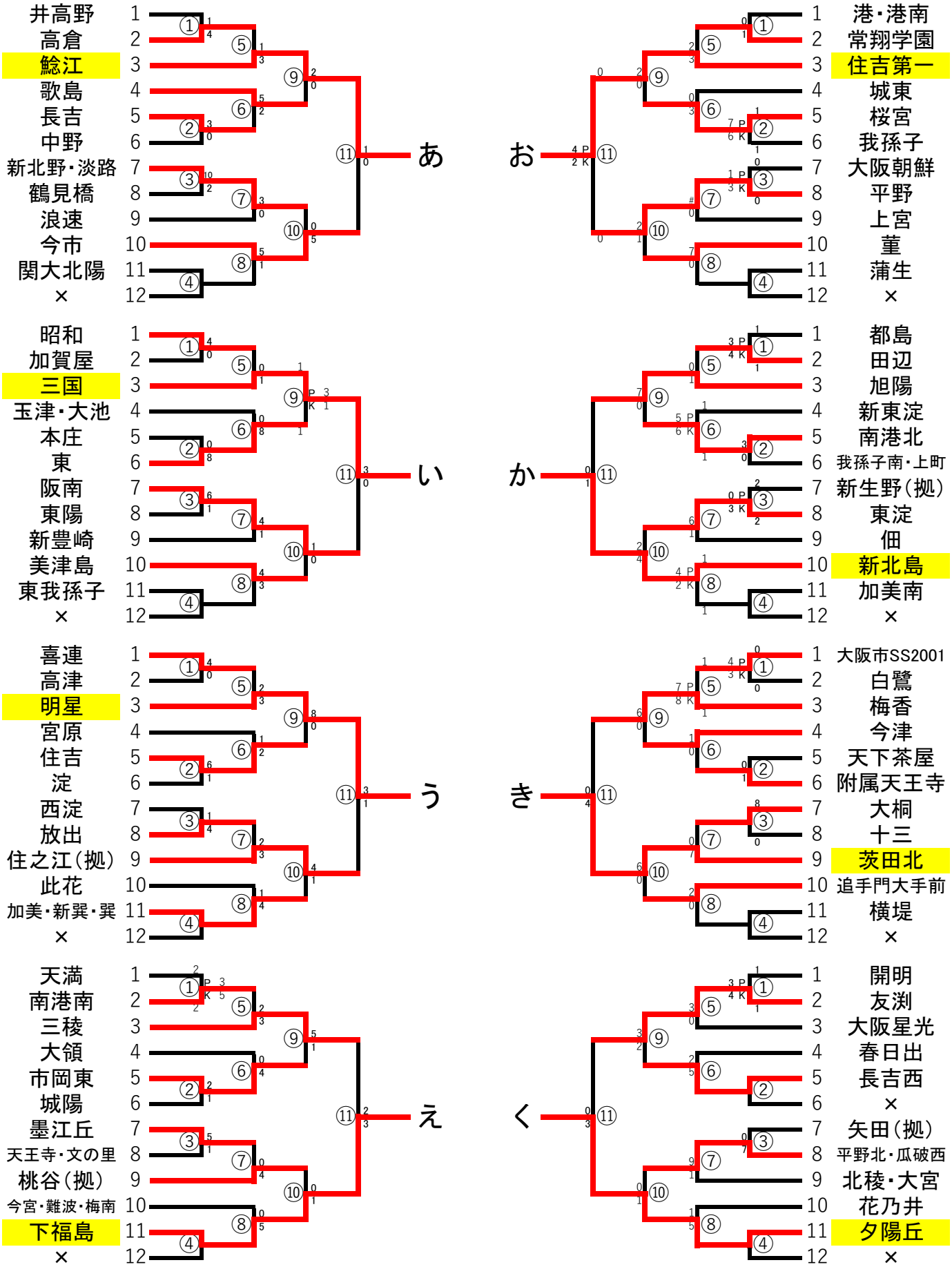
<12チーム用>